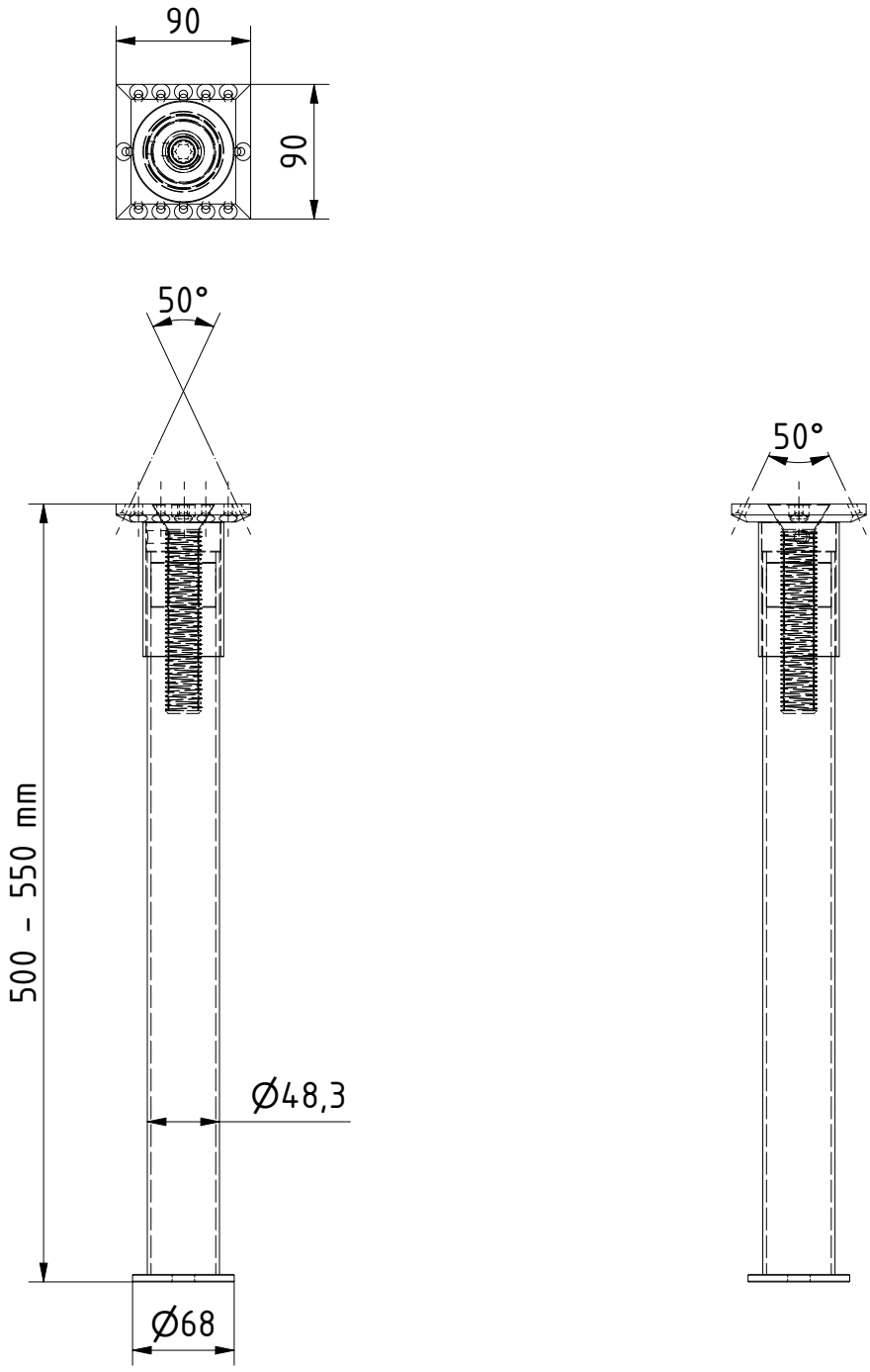

Eurotec®					Oberfläche: Surface:		Allgemein-toleranzen:	Maßstab / Scale: 1 : 5
								Gewicht / Weight:
								Material / Material :
						Datum	Name	Benennung / Designation:
					Erstellt			Pedix B500+50
					Bearb.			
					Gepr.			
					Eurotec GmbH Unter dem Hofe 5 58099 Hagen www.eurotec.team info@eurotec.team			Zeichnung / Drawing:
								Blatt: 1
Nr.	Änderung		Datum	Name				Status: